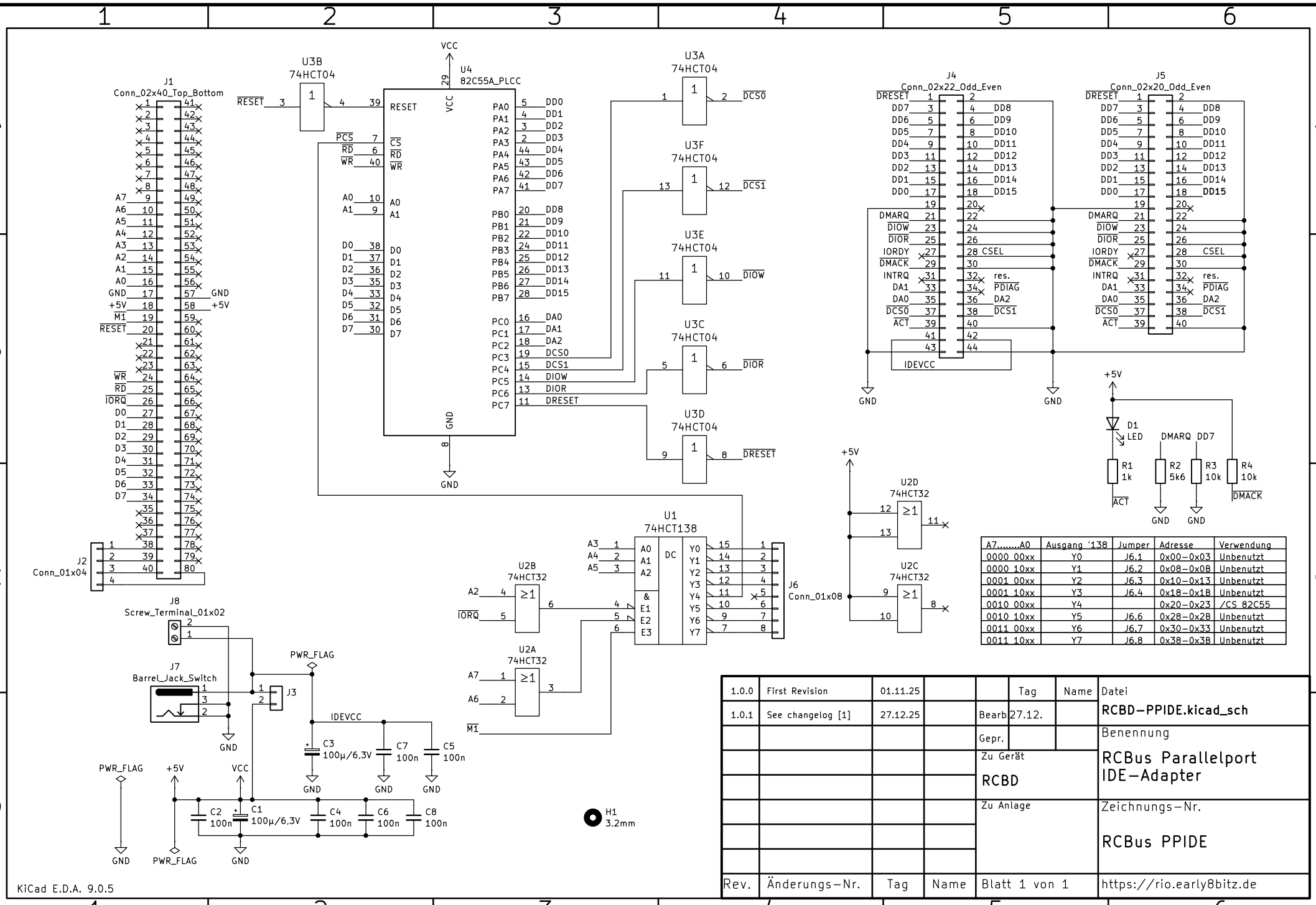


| A7.....A0 | Ausgang '138 | Jumper | Adresse | Verwendung |
|---|---|---|---|---|
| 0000 00xx | Y0 | J6.1 | 0x00–0x03 | Unbenutzt |
| 0000 10xx | Y1 | J6.2 | 0x08–0x0B | Unbenutzt |
| 0001 00xx | Y2 | J6.3 | 0x10–0x13 | Unbenutzt |
| 0001 10xx | Y3 | J6.4 | 0x18–0x1B | Unbenutzt |
| 0010 00xx | Y4 | | 0x20–0x23 | /CS 82C55 |
| 0010 10xx | Y5 | J6.6 | 0x28–0x2B | Unbenutzt |
| 0011 00xx | Y6 | J6.7 | 0x30–0x33 | Unbenutzt |
| 0011 10xx | Y7 | J6.8 | 0x38–0x3B | Unbenutzt |

| Rev. | Änderungs–Nr. | Tag | Name | Blatt 1 von 1 | https://rio.early8bitz.de |
|---|---|---|---|---|---|
| 1.0.0 | First Revision | 01.11.25 | | Tag / Name | Datei: RCBD–PPIDE.kicad_sch |
| 1.0.1 | See changelog [1] | 27.12.25 | | Bearb 27.12. | |
| | | | | Gepr. | Benennung: RCBus Parallelport IDE–Adapter |
| | | | | Zu Gerät: RCBD | |
| | | | | Zu Anlage | Zeichnungs–Nr.: RCBus PPIDE |