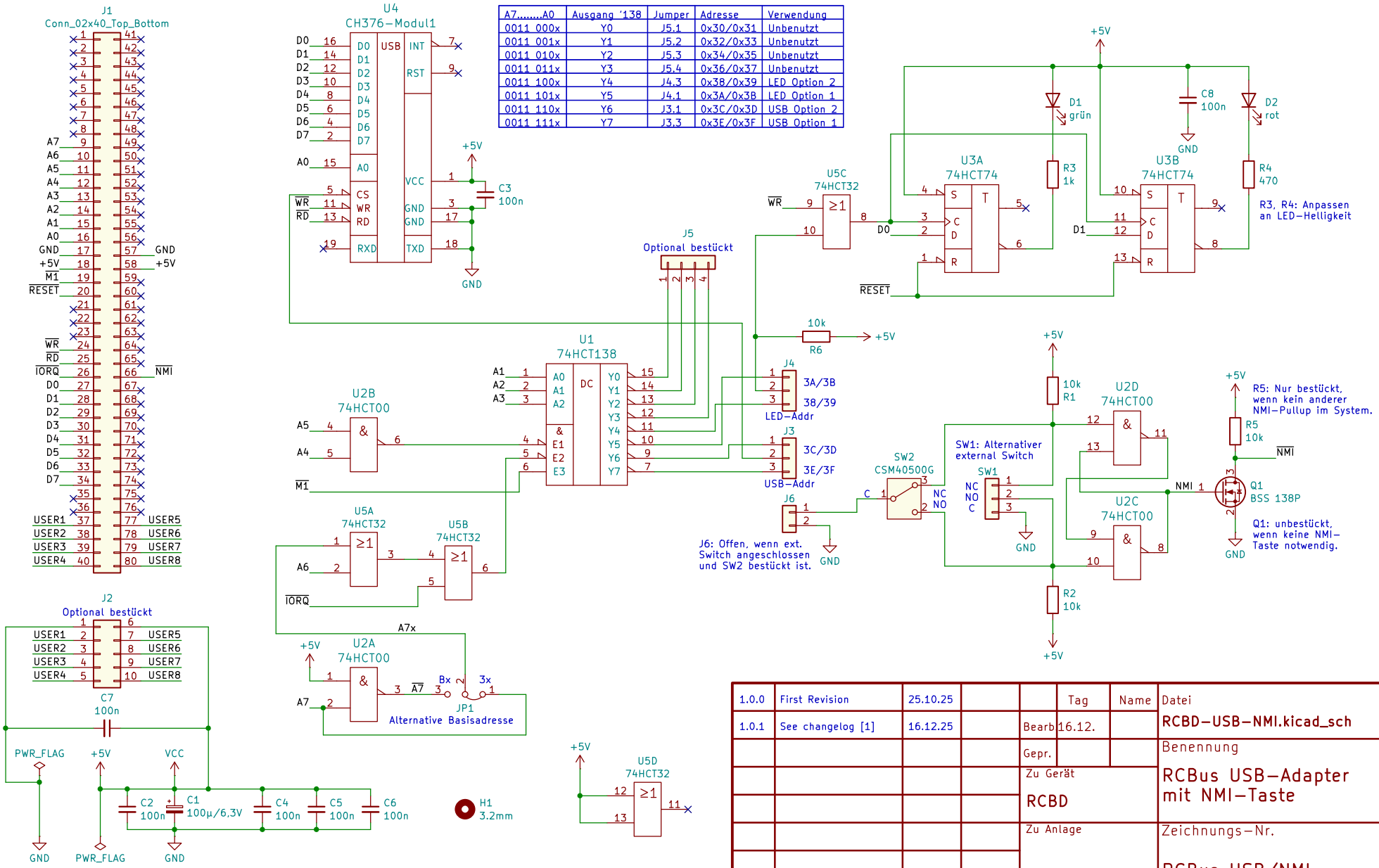

A7.....A0	Ausgang '138	Jumper	Adresse	Verwendung
0011 000x	Y0	J5.1	0x30/0x31	Unbenutzt
0011 001x	Y1	J5.2	0x32/0x33	Unbenutzt
0011 010x	Y2	J5.3	0x34/0x35	Unbenutzt
0011 011x	Y3	J5.4	0x36/0x37	Unbenutzt
0011 100x	Y4	J4.3	0x38/0x39	LED Option 2
0011 101x	Y5	J4.1	0x3A/0x3B	LED Option 1
0011 110x	Y6	J3.1	0x3C/0x3D	USB Option 2
0011 111x	Y7	J3.3	0x3E/0x3F	USB Option 1

Rev.	Änderungs-Nr.	Tag	Name		Tag	Name	
1.0.0	First Revision	25.10.25					Datei
1.0.1	See changelog [1]	16.12.25		Bearb	16.12.		RCBD-USB-NMI.kicad_sch
				Gepr.			Benennung
				Zu Gerät			RCBus USB-Adapter mit NMI-Taste
				Zu Anlage			Zeichnungs-Nr.
							RCBus USB/NMI
				Blatt 1 von 1			https://rio.early8bitz.de

KiCad E.D.A. 9.0.5